ARISTON

SPARE PARTS EXPLODED VIEW
GAS-WALL BOILER ATM. BURNER
Model
ALTEAS X - GENUS X

R8203463-05 - 24/09/2018

Col	Reference	Model type	Begin	End
1	3300844	ALTEAS X 24 CF NG	09-2016	-
2	3300846	ALTEAS X 30 CF NG	09-2016	-
3	3300845	ALTEAS X 24 FF NG	09-2016	-
4	3300847	ALTEAS X 30 FF NG	09-2016	-
5	3300848	ALTEAS X 32 FF NG	09-2016	-
6	3300849	ALTEAS X 35 FF NG	09-2016	-
7	3300850	GENUS X 24 CF NG	09-2016	-
8	3300852	GENUS X 30 CF NG	09-2016	-
9	3300851	GENUS X 24 FF NG	09-2016	-
10	3300853	GENUS X 30 FF NG	09-2016	-
11	3300854	GENUS X 32 FF NG	09-2016	-
12	3300855	GENUS X 35 FF NG	09-2016	-

100
200
300
400

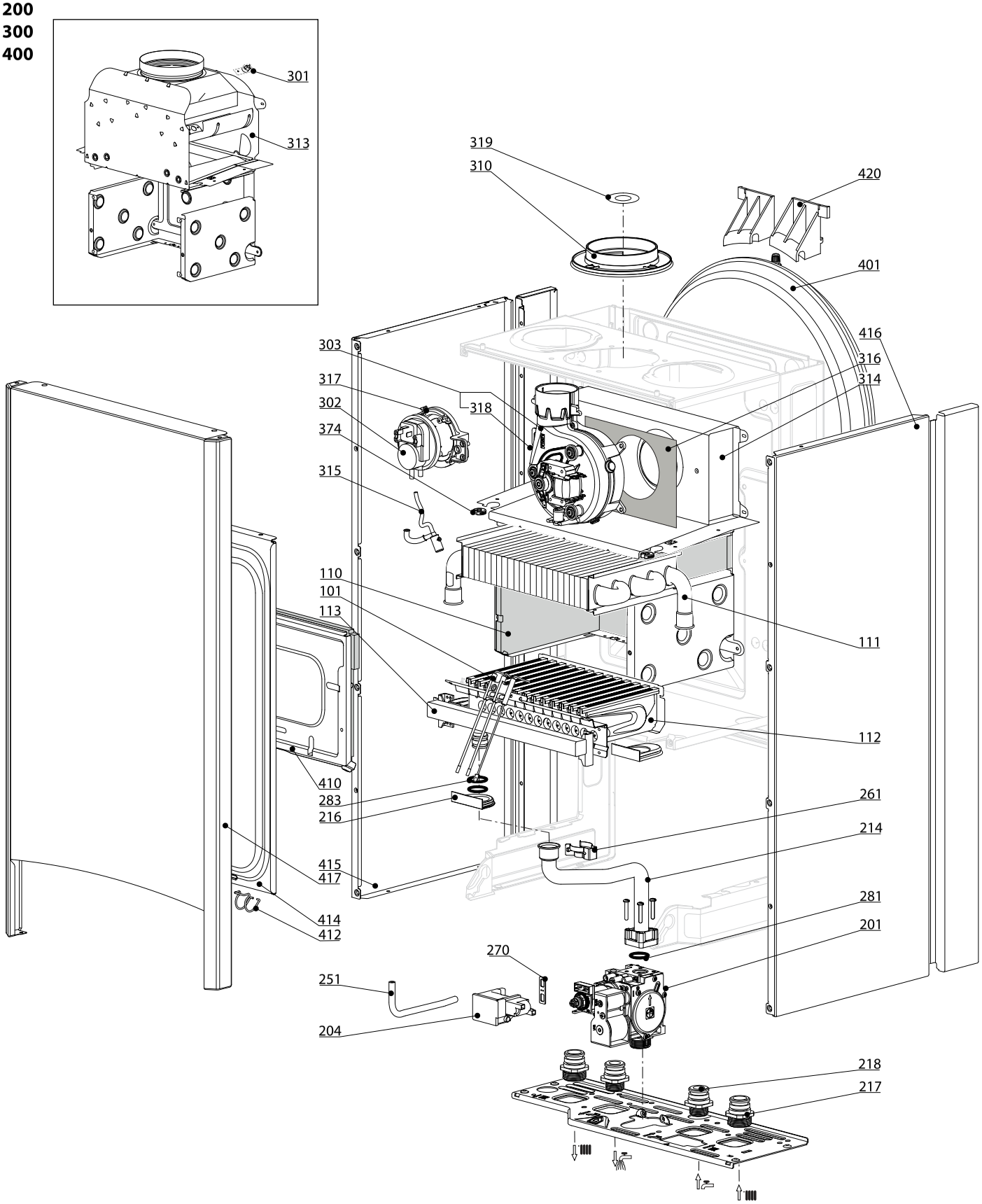

R8209165

	Description	Manf. Pt. N	Type	ALTEAS X 24 CF	ALTEAS X 30 CF	ALTEAS X 24 FF	ALTEAS X 30 FF	ALTEAS X 32 FF	ALTEAS X 35 FF	GENUS X 24 CF	GENUS X 30 CF	GENUS X 24 FF	GENUS X 30 FF	GENUS X 32 FF	GENUS X 35 FF							From	to
				1	2	3	4	5	6	7	8	9	10	11	12	13	14	15	16	17	18		
0100	ГОРЕЛКА																						
0101	ЭЛЕКТРОДЫ РОЗЖИГА/ИОНИЗАЦИИ	65115802		●	●	●	●	●	●	●	●	●	●	●	●								
0110	ТЕПЛОИЗОЛЯЦИЯ (КОМПЛЕКТ)	65104695		●			●			●			●										
	ТЕПЛОИЗОЛЯЦИЯ (КОМПЛЕКТ)	65105029			●			●	●		●			●	●								
	ТЕПЛОИЗОЛЯЦИЯ (КОМПЛЕКТ)	65106298				●						●											
0111	ОСНОВНОЙ ТЕПЛООБМЕННИК	65104247		●						●													
	ОСНОВНОЙ ТЕПЛООБМЕННИК	65105041						●	●					●	●								
	ОСНОВНОЙ ТЕПЛООБМЕННИК	65111931			●						●												
	ОСНОВНОЙ ТЕПЛООБМЕННИК	65115065				●						●											
	ОСНОВНОЙ ТЕПЛООБМЕННИК	65115801					●						●										
0112	ГОРЕЛКА 11NP	65106294				●						●											
	ГОРЕЛКА 13NP	60001582		●						●													
	ГОРЕЛКА 13NP	65104220					●						●										
	ГОРЕЛКА 15NP	65105027			●						●												
	ГОРЕЛКА 16NP	60001596						●	●					●	●								
0113	ГАЗОВЫЙ КОЛЛЕКТОР 11 INJ. D:1.32	65106302	G20			●						●											
	ГАЗОВЫЙ КОЛЛЕКТОР 13 INJ. D:1.25	65104302	G20	●						●													
	ГАЗОВЫЙ КОЛЛЕКТОР 13 INJ. D:1.32	65104226	G20				●						●										
	ГАЗОВЫЙ КОЛЛЕКТОР 15 INJ. D:1.25	65105026	G20		●						●												
	ГАЗОВЫЙ КОЛЛЕКТОР 16 INJ. D:1.32	65105997	G20					●	●					●	●								
0200	ГАЗОВАЯ ЧАСТЬ																						
0201	ГАЗОВЫЙ КЛАПАН	65115771		●	●	●	●	●	●	●	●	●	●	●	●								
0204	БЛОК РОЗЖИГА	65115791		●	●	●	●	●	●	●	●	●	●	●	●								
0214	ПАТРУБОК (ГАЗОВЫЙ КЛАПАН/ГОРЕЛКА)	65115772		●	●	●	●	●	●	●	●	●	●	●	●								
0216	УПЛОТНЕНИЕ	60000624		●	●	●	●	●	●	●	●	●	●	●	●								
0217	СОЕДИНЕНИЕ (3/4")	65114929		●	●	●	●	●	●	●	●	●	●	●	●								
0218	СОЕДИНЕНИЕ (1/2")	65114930		●	●	●	●	●	●	●	●	●	●	●	●								
0251	ТРУБКА EPDM	65115773		●	●	●	●	●	●	●	●	●	●	●	●								
0261	КЛИПСА	60001861		●	●	●	●	●	●	●	●	●	●	●	●								
0270	ПРОКЛАДКА БЛОКА РОЗЖИГА	574279		●	●	●	●	●	●	●	●	●	●	●	●								
0281	О-КОЛЬЦО 22.22X2.62	65104304		●	●	●	●	●	●	●	●	●	●	●	●								
0283	О-КОЛЬЦО 17.17X1.78	65104303		●	●	●	●	●	●	●	●	●	●	●	●								
0300	ДЫМОУДАЛЕНИЕ И ВОЗДУХОПОДАЧА																						
0301	ТЕРМОСТАТ 75-65°C	999539		●	●	●	●	●	●	●	●	●	●	●	●								
0302	ПНЕВМОРЕЛЕ 50 Pa	65104671-01				●						●											
	ПНЕВМОРЕЛЕ 74 Pa	65104672-01					●	●	●				●	●	●								
0303	ВЕНТИЛЯТОР 24 KW	65115813				●						●											
	ВЕНТИЛЯТОР 28-32 KW	65115814					●						●										
	ВЕНТИЛЯТОР 32-35 KW	65115815						●	●					●	●								
0310	ПАТРУБОК ЗАБОРА ВОЗДУХА	65115914				●	●	●	●			●	●	●	●								
0313	СТАБИЛИЗАТОР ТЯГИ 24 CF	65104218		●						●													
	СТАБИЛИЗАТОР ТЯГИ 28 CF	65105028			●						●												
0314	КАМЕРА СГОРАНИЯ 24 FF	65115800				●						●											
	КАМЕРА СГОРАНИЯ 28 FF	65115799					●						●										
	КАМЕРА СГОРАНИЯ 32/35 FF	65115798						●	●					●	●								
0315	КОНДЕНСАТООТВОДЧИК	65105349				●	●	●	●			●	●	●	●								
0316	ТЕПЛОИЗОЛЯЦИЯ ВЕНТИЛЯТОРА	65104305				●	●	●	●			●	●	●	●								
0317	КРОНШТЕЙН ПНЕВМОРЕЛЕ	65115812				●	●	●	●			●	●	●	●								
0318	ТРУБКА ВЕНТУРИ 15/24 FF	65106516				●						●											
	ТРУБКА ВЕНТУРИ 28/32 FF	65118171					●						●										
	ТРУБКА ВЕНТУРИ 32/35 FF	65118172						●	●					●	●								
0319	ДИАФРАГМА	60001598		●	●	●	●	●	●	●	●	●	●	●	●								
0374	УПЛОТНЕНИЕ ДЛЯ КАБЕЛЯ	60000716		●	●	●	●	●	●	●	●	●	●	●	●								
0400	КОРПУС																						
0401	РАСШИРИТЕЛЬНЫЙ БАК 8Л	65104261		●	●	●	●	●	●	●	●	●	●	●	●								
0410	ПАНЕЛЬ КАМЕРЫ СГОРАНИЯ	65104240		●			●			●			●										
	ПАНЕЛЬ КАМЕРЫ СГОРАНИЯ	65105033			●			●	●		●			●	●								
	ПАНЕЛЬ КАМЕРЫ СГОРАНИЯ	65106296				●						●											
0414	ГЕРМЕТИЗИРУЮЩАЯ КРЫШКА	65105678-02				●	●					●	●										
	ГЕРМЕТИЗИРУЮЩАЯ КРЫШКА	65105679-02						●	●					●	●								
0416	ПАНЕЛЬ КОРПУСА (ЛЕВАЯ + ПРАВАЯ) - WHITE	65115804								●	●	●	●	●	●								
	ПАНЕЛЬ КОРПУСА (ЛЕВАЯ + ПРАВАЯ) - GREY	65115803		●	●	●	●	●	●														
0417	ПАНЕЛЬ КОРПУСА (ПЕРЕДНЯЯ)	65115805-01			●			●	●														
	ПАНЕЛЬ КОРПУСА (ПЕРЕДНЯЯ)	65115806-01		●		●	●																
	ПАНЕЛЬ КОРПУСА (ПЕРЕДНЯЯ)	65115807									●			●	●								
	ПАНЕЛЬ КОРПУСА (ПЕРЕДНЯЯ)	65115808-01								●		●	●										
0420	КРОНШТЕЙН РАСШИРИТЕЛЬНОГО БАКА	65104696		●	●	●	●	●	●	●	●	●	●	●	●								

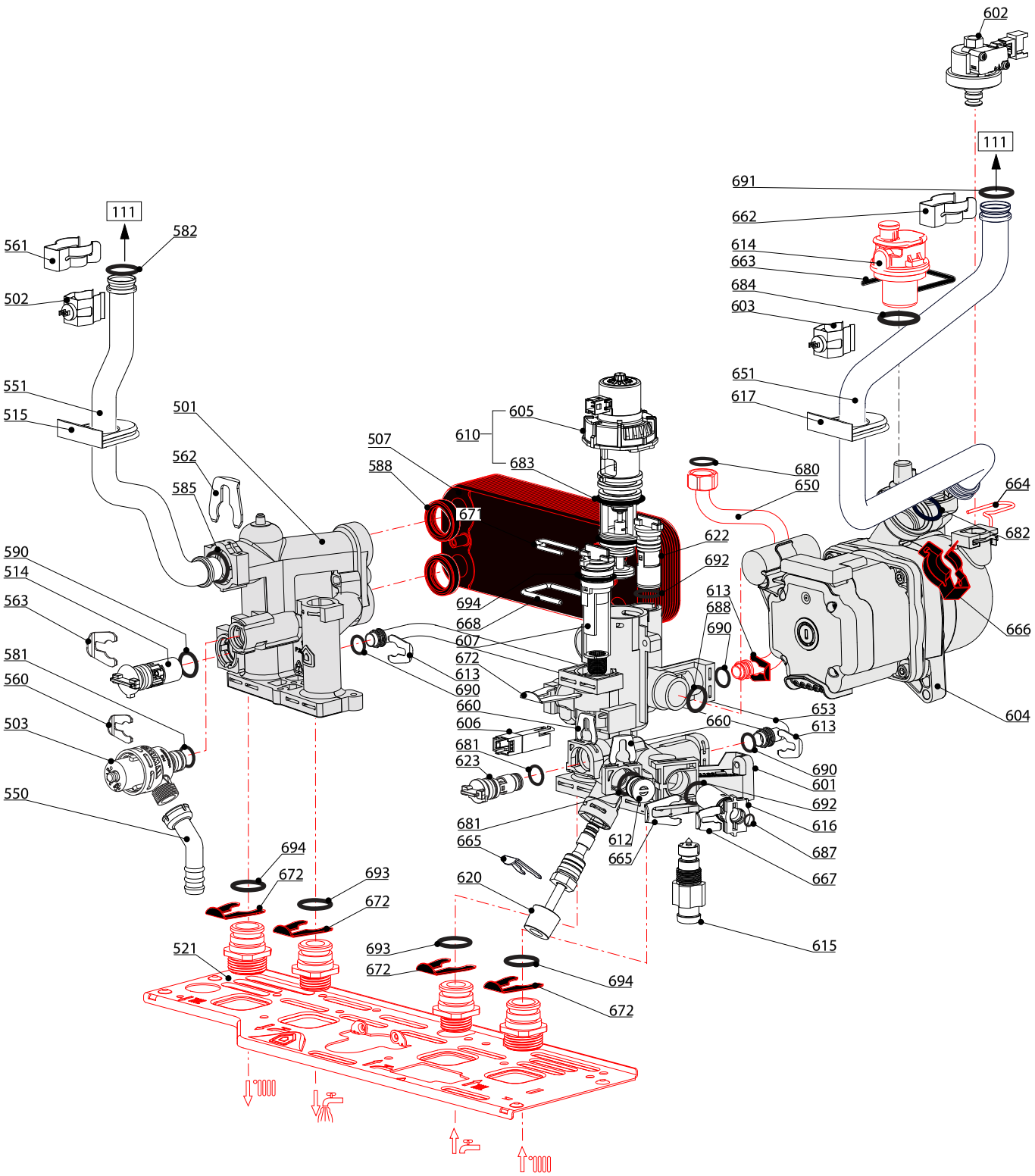
602
111
691
662
614
663
684
603
651
617
111
582
561
502
551
515
501
562
585
507
588
610
605
683
671
680
650
664
682
622
692
613
688
690
666
590
514
563
581
560
503
550
694
668
607
672
613
690
660
606
681
623
681
665
620
653
613
660
690
601
692
616
687
667
612
665
604
615
694
672
693
672
521
693
672
694
672

R8209175

	Description	Manf. Pt. N	Type	1 ALTEAS X 24 CF	2 ALTEAS X 30 CF	3 ALTEAS X 24 FF	4 ALTEAS X 30 FF	5 ALTEAS X 32 FF	6 ALTEAS X 35 FF	7 GENUS X 24 CF	8 GENUS X 30 CF	9 GENUS X 24 FF	10 GENUS X 30 FF	11 GENUS X 32 FF	12 GENUS X 35 FF	13	14	15	16	17	18	From	to
0500	ГРУППА ПОДАЧИ																						
0501	ГРУППА ПОДАЧИ	65115933		●	●	●	●	●	●	●	●	●	●	●	●							08/16	05/18
	ГРУППА ПОДАЧИ	65117952		●	●	●	●	●	●	●	●	●	●	●	●							06/18	
	ГРУППА ПОДАЧИ/ВОЗВРАТА	65116615		●	●	●	●	●	●	●	●	●	●	●	●								07/16
0502	ДАТЧИК ТЕМПЕРАТУРЫ + КЛИПСА	990686-01		●	●	●	●	●	●	●	●	●	●	●	●								
0503	ПРЕДОХРАНИТЕЛЬНЫЙ КЛАПАН (3 БАРА)	61312668		●	●	●	●	●	●	●	●	●	●	●	●								
0507	ТЕПЛООБМЕННИК ГВС (16 ПЛАСТИН)	65104333		●	●	●	●	●	●	●	●	●	●	●	●								
0514	БАЙПАС	65114917		●	●	●	●	●	●	●	●	●	●	●	●								
0515	УПЛОТНЕНИЕ	60000808		●	●	●	●	●	●	●	●	●	●	●	●								
0521	ОСНОВАНИЕ ГИДРАВЛИЧЕСКОЙ ГРУППЫ	65115797		●	●	●	●	●	●	●	●	●	●	●	●								
0550	ПАТРУБОК ПРЕДОХРАНИТЕЛЬНОГО КЛАПАНА	60001955		●	●	●	●	●	●	●	●	●	●	●	●								
0551	ТРУБКА ПОДАЧИ ТЕПЛОНОСИТЕЛЯ	65115067				●						●											
	ТРУБКА ПОДАЧИ ТЕПЛОНОСИТЕЛЯ	65115763		●						●													
	ТРУБКА ПОДАЧИ ТЕПЛОНОСИТЕЛЯ	65115764			●			●	●		●			●	●								
	ТРУБКА ПОДАЧИ ТЕПЛОНОСИТЕЛЯ	65115765					●						●										
0560	КЛИПСА	65114933		●	●	●	●	●	●	●	●	●	●	●	●								
0561	КЛИПСА	61307589		●	●	●	●	●	●	●	●	●	●	●	●								
0562	КЛИПСА D18	65104259		●	●	●	●	●	●	●	●	●	●	●	●								
0563	КЛИПСА	65114932		●	●	●	●	●	●	●	●	●	●	●	●								
0581	О-КОЛЬЦО 17.96X2.62	65104337		●	●	●	●	●	●	●	●	●	●	●	●								
0582	О-КОЛЬЦО 17.86X2.62	61308091		●	●	●	●	●	●	●	●	●	●	●	●								
0585	О-КОЛЬЦО 17.04X3.53	65104262		●	●	●	●	●	●	●	●	●	●	●	●								
0588	ПРОКЛАДКА ТЕПЛООБМЕННИКА	65114928		●	●	●	●	●	●	●	●	●	●	●	●								
0590	О-КОЛЬЦО 11.91X2.62	65114940		●	●	●	●	●	●	●	●	●	●	●	●								
0600	ГРУППА ВОЗВРАТА																						
0601	ГРУППА ПОДАЧИ/ВОЗВРАТА	65116615		●	●	●	●	●	●	●	●	●	●	●	●								07/16
	ГРУППА ВОЗВРАТА	65116540		●	●	●	●	●	●	●	●	●	●	●	●							08/16	05/18
	ГРУППА ВОЗВРАТА	65117953		●	●	●	●	●	●	●	●	●	●	●	●							06/18	
0602	ДАТЧИК ДАВЛЕНИЯ	65115793		●	●	●	●	●	●	●	●	●	●	●	●								
0603	ДАТЧИК ТЕМПЕРАТУРЫ + КЛИПСА	990686-01		●	●	●	●	●	●	●	●	●	●	●	●								
0604	НАСОС 5M PWM ENER+	60001947-01	ENER +	●	●	●	●	●	●	●	●	●	●	●	●								
0605	МОТОР 3-Х ХОДОВОГО КЛАПАНА	65114936		●	●	●	●	●	●	●	●	●	●	●	●								
0606	ДАТЧИК ПРОТОКА (ГЕРКОН)	65114921-01		●	●	●	●	●	●	●	●	●	●	●	●								
0607	ДАТЧИК ПРОТОКА (ПОПЛАВОК)	65114919		●	●	●	●	●	●	●	●	●	●	●	●								
0610	3-Х ХОДОВОЙ КЛАПАН В СБОРЕ	65114924		●	●	●	●	●	●	●	●	●	●	●	●								
0612	ЗАГЛУШКА	65114920		●	●	●	●	●	●	●	●	●	●	●	●								
0613	КЛИПСА D10	65104260		●	●	●	●	●	●	●	●	●	●	●	●								
0614	АВТОМАТ. ВОЗДУХООТВОДЧИК TACO ENER+	65112086	ENER +	●	●	●	●	●	●	●	●	●	●	●	●								
0615	КРАН ДЛЯ СЛИВА	65114922		●	●	●	●	●	●	●	●	●	●	●	●								
0616	ВОДЯНОЙ ФИЛЬТР	65114923		●	●	●	●	●	●	●	●	●	●	●	●								
0617	УПЛОТНЕНИЕ	60000807		●	●	●	●	●	●	●	●	●	●	●	●								
0620	КРАН ПОДПИТКИ	65116541		●	●	●	●	●	●	●	●	●	●	●	●								
0622	БАЙПАС	65114917		●	●	●	●	●	●	●	●	●	●	●	●								
0623	ОБРАТНЫЙ КЛАПАН	65114918		●	●	●	●	●	●	●	●	●	●	●	●								
0650	ТРУБКА РАСШИРИТЕЛЬНОГО БАКА	65115068		●	●	●	●	●	●	●	●	●	●	●	●								
0651	ТРУБКА ВОЗВРАТА ТЕПЛОНОСИТЕЛЯ	65115069				●						●											
	ТРУБКА ВОЗВРАТА ТЕПЛОНОСИТЕЛЯ	65115767						●	●					●	●								
	ТРУБКА ВОЗВРАТА ТЕПЛОНОСИТЕЛЯ	65115768					●						●										
	ТРУБКА ВОЗВРАТА ТЕПЛОНОСИТЕЛЯ	65115769			●						●												
	ТРУБКА ВОЗВРАТА ТЕПЛОНОСИТЕЛЯ	65115770		●						●													
0653	ПАТРУБОК БАЙПАСА	65116210		●	●	●	●	●	●	●	●	●	●	●	●								05/18
0660	КЛИПСА	65114933		●	●	●	●	●	●	●	●	●	●	●	●								
0662	КЛИПСА	61307589		●	●	●	●	●	●	●	●	●	●	●	●								
0664	КЛИПСА	65104322		●	●	●	●	●	●	●	●	●	●	●	●								
0665	КЛИПСА	65114932		●	●	●	●	●	●	●	●	●	●	●	●								
0666	КЛИПСА	60000309		●	●	●	●	●	●	●	●	●	●	●	●								
0667	КЛИПСА	65100680		●	●	●	●	●	●	●	●	●	●	●	●								
0668	КЛИПСА	65114927		●	●	●	●	●	●	●	●	●	●	●	●								
0671	КЛИПСА	65114926		●	●	●	●	●	●	●	●	●	●	●	●								
0672	КЛИПСА	65114931		●	●	●	●	●	●	●	●	●	●	●	●								
0680	ПРОКЛАДКА 3/8"	573521		●	●	●	●	●	●	●	●	●	●	●	●								
0681	О-КОЛЬЦО 9.9X2.62	65114937		●	●	●	●	●	●	●	●	●	●	●	●								
0682	О-КОЛЬЦО 17.04X3.53	65104262		●	●	●	●	●	●	●	●	●	●	●	●								
0683	О-КОЛЬЦО 23.47X2.62	65114939		●	●	●	●	●	●	●	●	●	●	●	●								
0687	О-КОЛЬЦО 5.7X1.9	61009834-10		●	●	●	●	●	●	●	●	●	●	●	●								
0688	О-КОЛЬЦО 21.89X2.62	65104320		●	●	●	●	●	●	●	●	●	●	●	●								
0690	О-КОЛЬЦО 8.9X2.7	61009834-14		●	●	●	●	●	●	●	●	●	●	●	●								
0691	О-КОЛЬЦО 17.86X2.62	61308091		●	●	●	●	●	●	●	●	●	●	●	●								
0692	О-КОЛЬЦО 11.91X2.62	65114940		●	●	●	●	●	●	●	●	●	●	●	●								
0693	О-КОЛЬЦО 15.88X2.62	65114941		●	●	●	●	●	●	●	●	●	●	●	●								
0694	О-КОЛЬЦО 17.13X2.62	65114938		●	●	●	●	●	●	●	●	●	●	●	●								

800

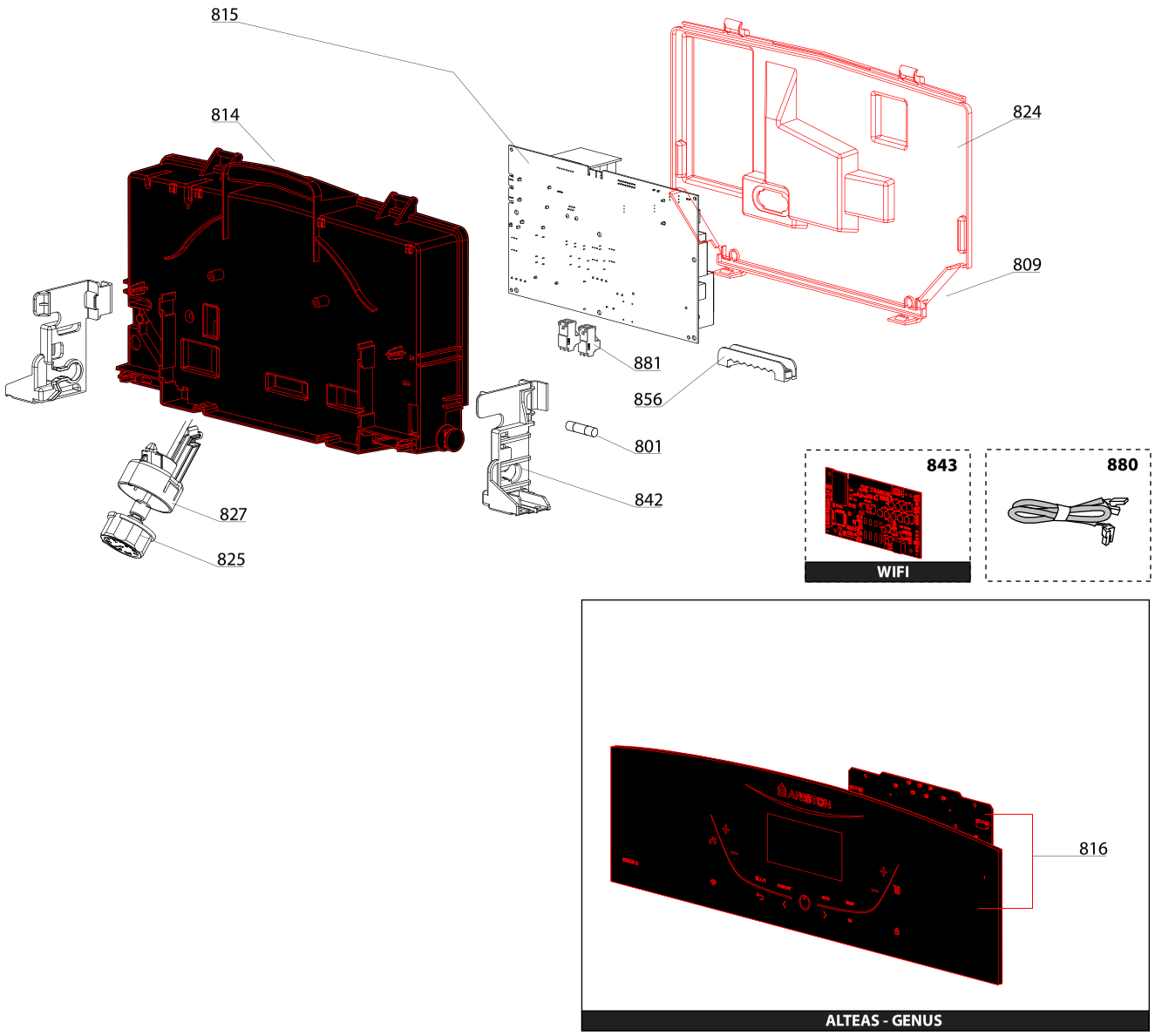

900

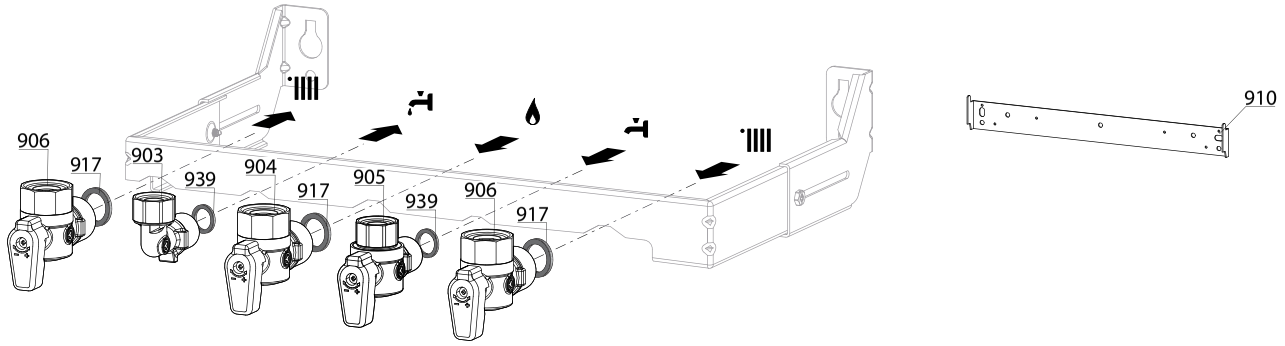

R8209185

	Description	Manf. Pt. N	Type	ALTEAS X 24 CF	ALTEAS X 30 CF	ALTEAS X 24 FF	ALTEAS X 30 FF	ALTEAS X 32 FF	ALTEAS X 35 FF	GENUS X 24 CF	GENUS X 30 CF	GENUS X 24 FF	GENUS X 30 FF	GENUS X 32 FF	GENUS X 35 FF							From	to
				1	2	3	4	5	6	7	8	9	10	11	12	13	14	15	16	17	18		
0800	ЭЛЕКТРИЧЕСКАЯ ЧАСТЬ																						
0809	ЗАГЛУШКА	998382		●	●	●	●	●	●	●	●	●	●	●	●								
0814	КОРПУС БЛОКА УПРАВЛЕНИЯ (FRONT)	65115784		●	●	●	●	●	●	●	●	●	●	●	●								
0815	ОСНОВНАЯ ПЛАТА	65115783-01		●	●	●	●	●	●	●	●	●	●	●	●								
0816	ПЛАТА ДИСПЛЕЯ	65115778-01			●			●	●														
	ПЛАТА ДИСПЛЕЯ	65115779-01		●		●	●																
	ПЛАТА ДИСПЛЕЯ	65115780-01									●			●	●								
	ПЛАТА ДИСПЛЕЯ	65115781-01								●		●	●										
0824	КОРПУС ПАНЕЛИ УПРАВЛЕНИЯ (REAR)	65115785		●	●	●	●	●	●	●	●	●	●	●	●								
0825	МАНОМЕТР	65114200		●	●	●	●	●	●	●	●	●	●	●	●								
0827	КРОНШТЕЙН МАНОМЕТРА	65115809		●	●	●	●	●	●	●	●	●	●	●	●								
0842	БОКОВОЙ ФИКСАТОР ПАНЕЛИ УПРАВЛЕНИЯ	65115810			●			●	●		●			●	●								
	БОКОВОЙ ФИКСАТОР ПАНЕЛИ УПРАВЛЕНИЯ	65115811		●		●	●			●		●	●										
0843	ПЛАТА WI-FI	65115825		●	●	●	●	●	●														
0856	ЗАЖИМ ДЛЯ КАБЕЛЯ	65103377		●	●	●	●	●	●	●	●	●	●	●	●								
0880	КАБЕЛЬ 3-Х ХОДОВОГО КЛАПАНА	65115790		●	●	●	●	●	●	●	●	●	●	●	●								
	КАБЕЛЬ ЭЛЕКТРОДА ИОНИЗАЦИИ	60001883		●	●	●	●	●	●	●	●	●	●	●	●								
	КАБЕЛЬ ДИСПЛЕЯ (5 WIRES BLUES)	60000746		●	●	●	●	●	●	●	●	●	●	●	●								
	КАБЕЛЬ ЗАЗЕМЛЕНИЯ	65104286		●	●	●	●	●	●	●	●	●	●	●	●								
	КАБЕЛЬ ВЕНТИЛЯТОРА	60001902				●	●	●	●			●	●	●	●								
	КАБЕЛЬ ПИТАНИЯ 240V	60001619		●	●	●	●	●	●	●	●	●	●	●	●								
	КАБЕЛЬ ДАТЧИК ТЕМП. - ПНЕВМОРЕЛЕ	65115787				●	●	●	●			●	●	●	●								
	КАБЕЛЬ ДАТЧИК ТЕМП. - ПНЕВМОРЕЛЕ	65115789		●	●					●	●												
	КАБЕЛЬ НАСОСА 1V ENER+	60001887	ENER +	●	●	●	●	●	●	●	●	●	●	●	●								
	КАБЕЛЬ ПЛАТЫ Wi-FI	65115826		●	●	●	●	●	●														
0881	КОННЕКТОР 2P	65111933		●	●	●	●	●	●	●	●	●	●	●	●								
	КОННЕКТОР 3P (x5)	65111934-01		●	●	●	●	●	●	●	●	●	●	●	●								
0900	**МОНТАЖНЫЕ АКСЕССУАРЫ**																						
0903	ПАТРУБОК ПОДКЛЮЧЕНИЯ ГВС	60000891		●	●	●	●	●	●	●	●	●	●	●	●								
0904	КРАН ГАЗА	60000898		●	●	●	●	●	●	●	●	●	●	●	●								
0905	КРАН ХОЛОДНОЙ ВОДЫ	60000894		●	●	●	●	●	●	●	●	●	●	●	●								
0906	КРАН ПОДАЧИ/ВОЗВРАТА ТЕПЛОНОСИТЕЛЯ	60000885		●	●	●	●	●	●	●	●	●	●	●	●								
0910	КРОНШТЕЙН	60000625		●	●	●	●	●	●	●	●	●	●	●	●								
0917	ПЛОСКАЯ ПРОКЛАДКА D:24-17-1.5	60061855-19		●	●	●	●	●	●	●	●	●	●	●	●								
0939	ПЛОСКАЯ ПРОКЛАДКА D:18.4-12.2-1.5	60061855-14		●	●	●	●	●	●	●	●	●	●	●	●								

LIST OF THE ABBREVIATIONS

HW	:	Hot water.
CW	:	Cold water.
C	:	Ceramic resistance (normal heating).
Ca	:	Ceramic resistance (accelerated heating)
TP	:	Immersion heater.
1F	:	With fittings.
2F	:	Without fittings.
3F	:	With fittings and another outlet connection.
AMI	:	With mixing valve.
SMI	:	Without mixing valve.
PUISS	:	Power of th appliance.
PN	:	Appliance with normal pression.
LP	:	Appliance with low pression.
PV	:	Appliance with variable power.
PF	:	Appliance with fixed power.

IDENTIFICATION PLATE

SERIAL NUMBER

10 Characters : 04 05 125 011

- 011 → Sequencial number
- 125 → Manufacturing day
- 05 → Year of manufacture

11 Characters : 1 95 065004 - 31

- 1 → Month of manucfacture : from 1 to 9 → Jan. to Sep., O → Oct., N → Nov., D → Dec.
- 31 → Technical number of the appliance
- 065004 → Sequencial number
- 95 → Year of manufacture

19 Characters : 08 05 0013199 900640031

- 08 → Year of manufacture
- 05 → Month of manucfacture
- 900640031 → Product reference
- 0013199 → Sequencial number

20 Characters : 3675007 XX 2 07 070 00315

- 3675007 → Product reference
- 2 → Millenium of manufacture
- 00315 → Sequencial number
- 070 → Manufacturing day
- 07 → Year of manufacture

21 Characters : 3675007 XX 07 070 0000315

- 3675007 → Product reference
- 07 → Year of manufacture
- 0000315 → Sequencial number
- 070 → Manufacturing day

The indications mentionned on the prices, commercial or technical literature and the scheme are written for your guidance and are available at a given time. The CONSTRUCTOR retains the power to modify the presentation, the form, the size, the conception or the material of the products.